Veneta Cucine

Istruzioni montaggio tavolo Tancredi

Codice istruzione:
199000159

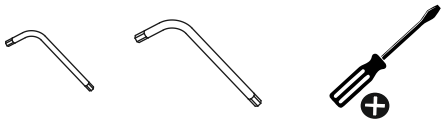

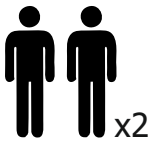

Elemento assemblato:

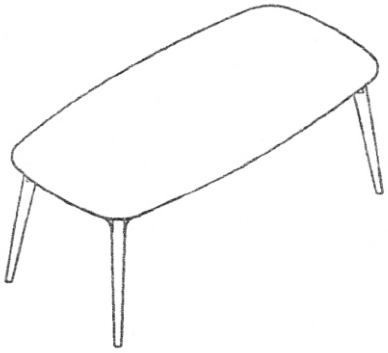

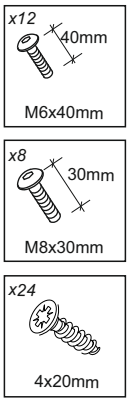

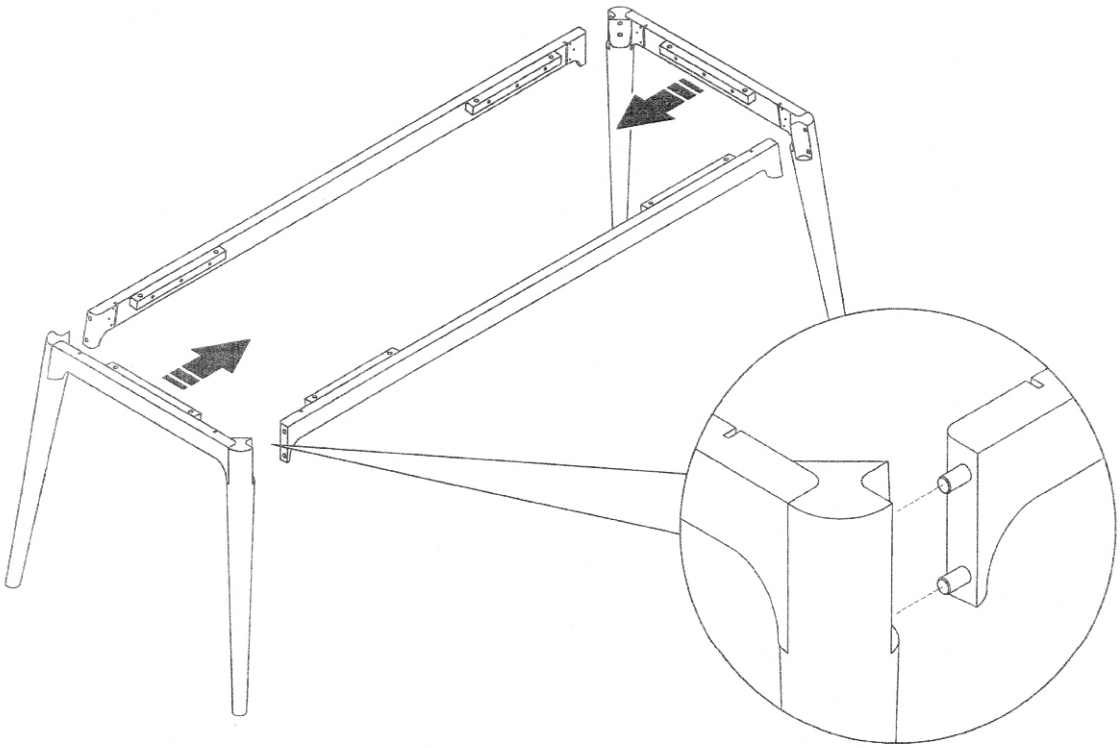

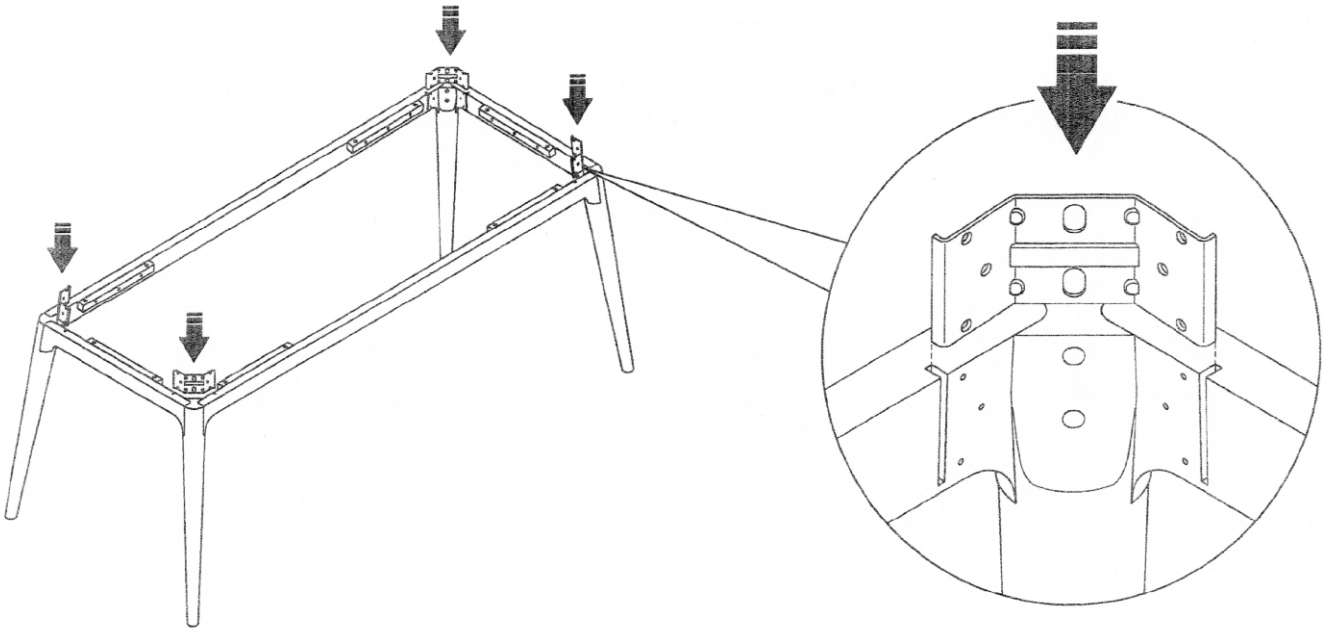

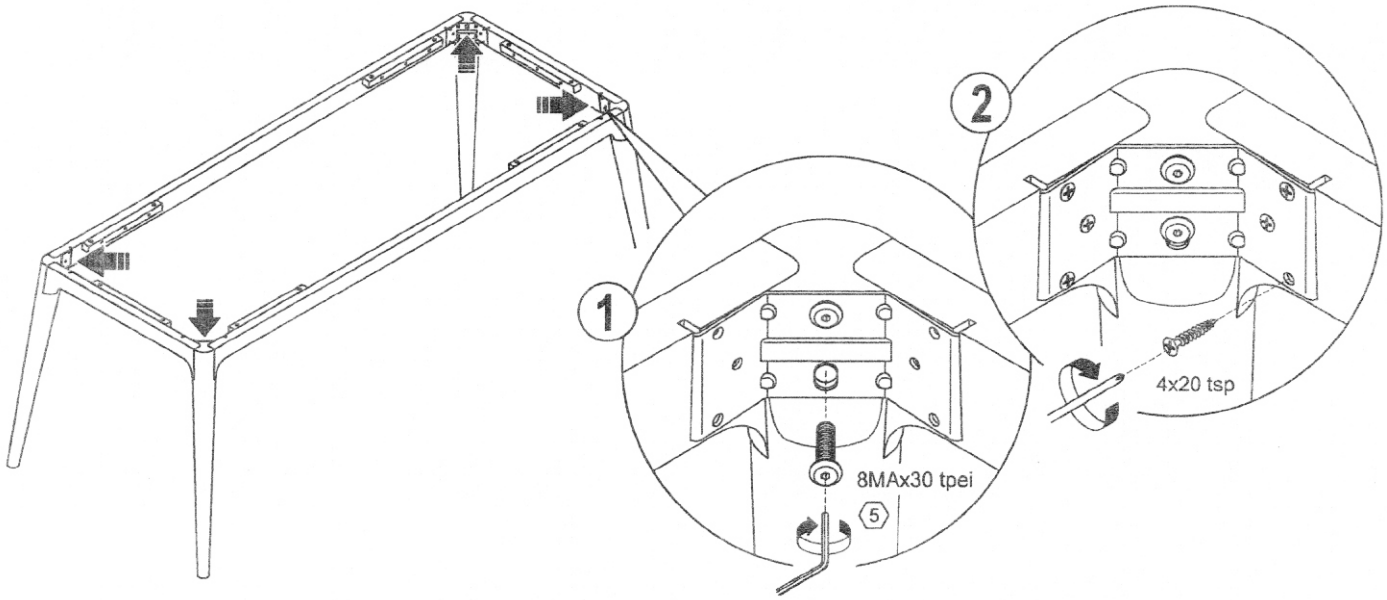
1
2
8MAx30 tpei
5
4x20 tsp

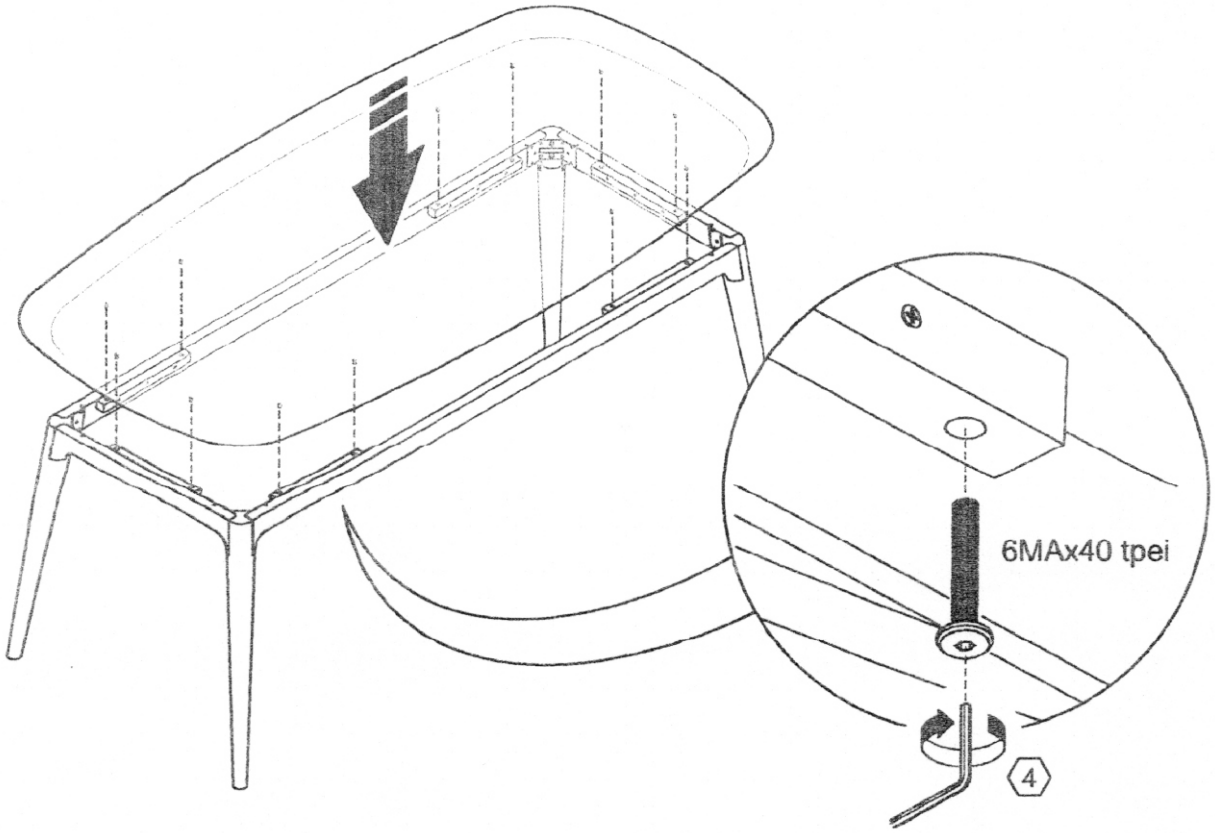
6MAx40 tpei
4

Veneta Cucine

Istruzioni montaggio tavolo Tancredi Caranto

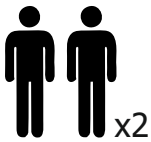

Elemento assemblato:

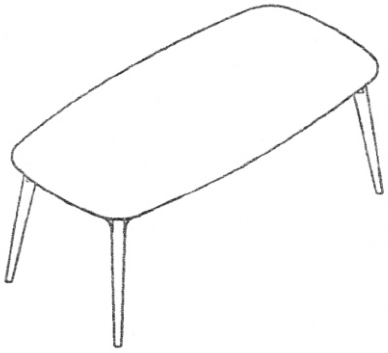

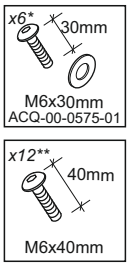

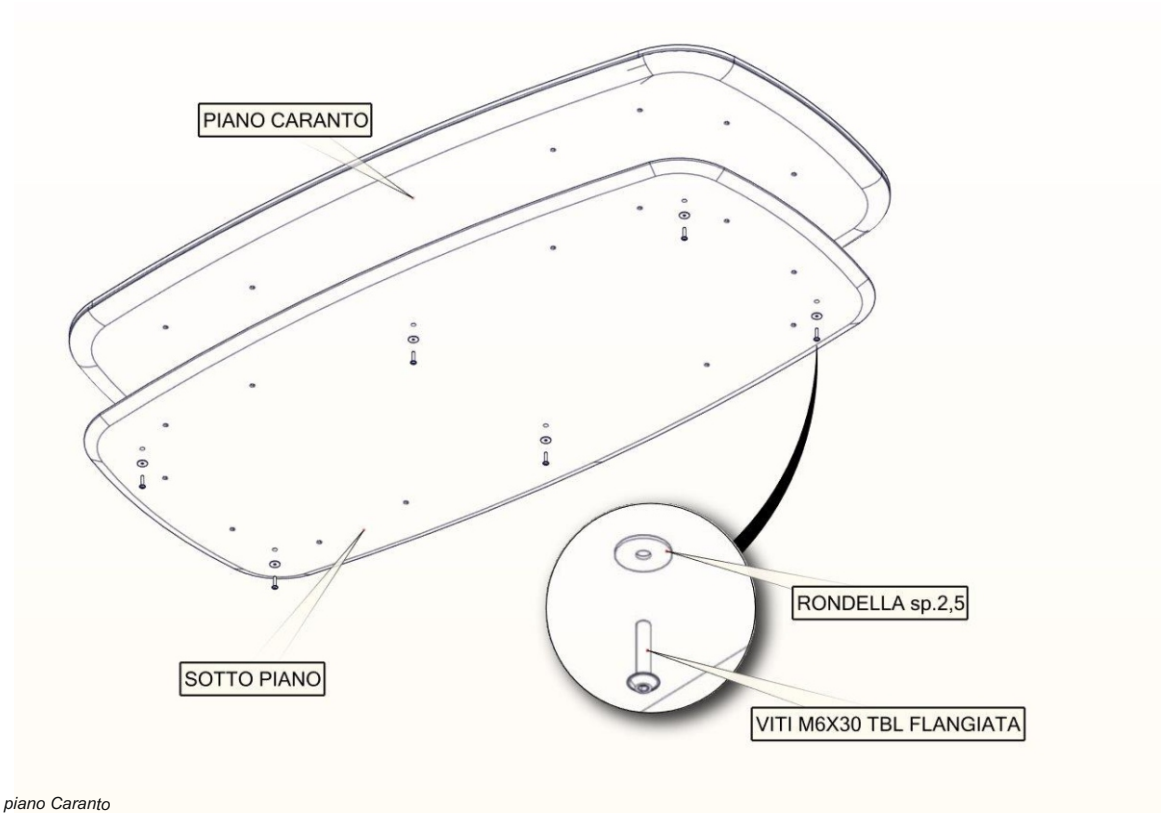
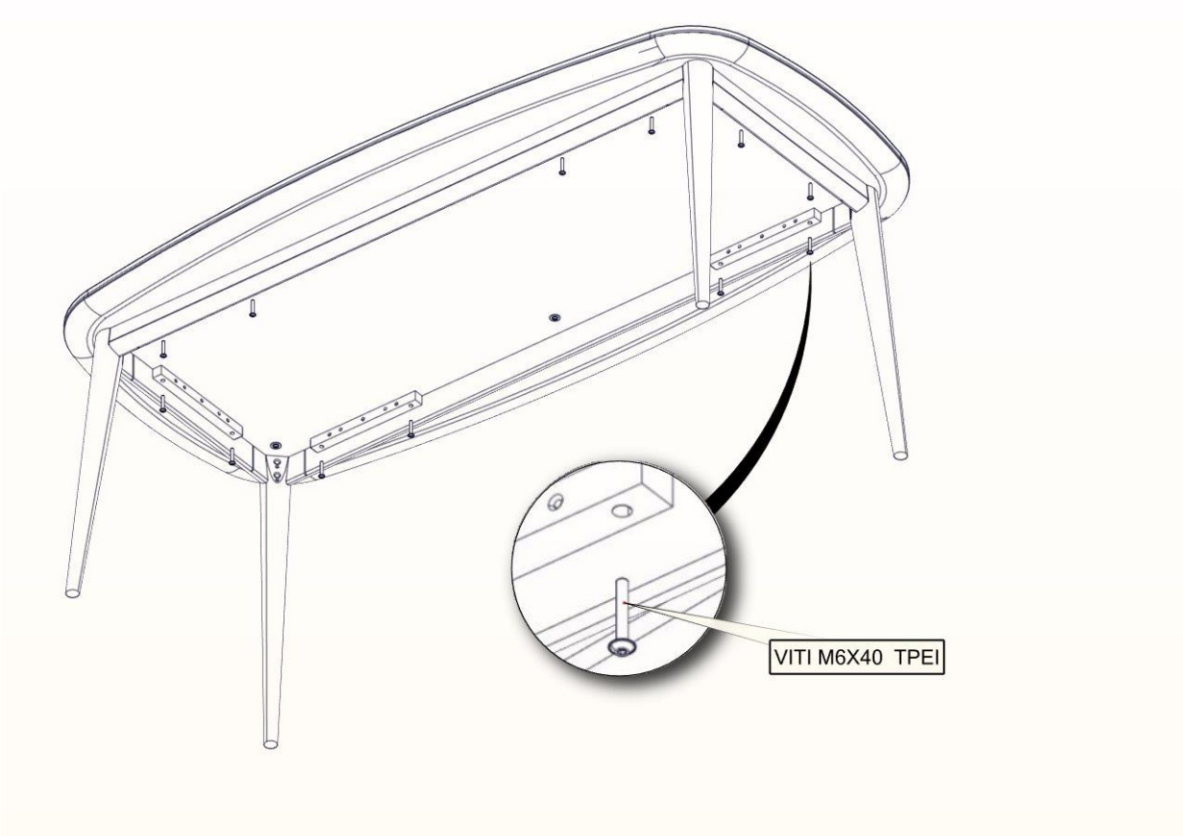
* *Dentro imballo piano Caranto*
** *Dentro imballo della base*